- I1 : Engelleme Anahtarı

BAĞLANTI
ŞEMASI
9-16 ÇIKIŞ ARASI

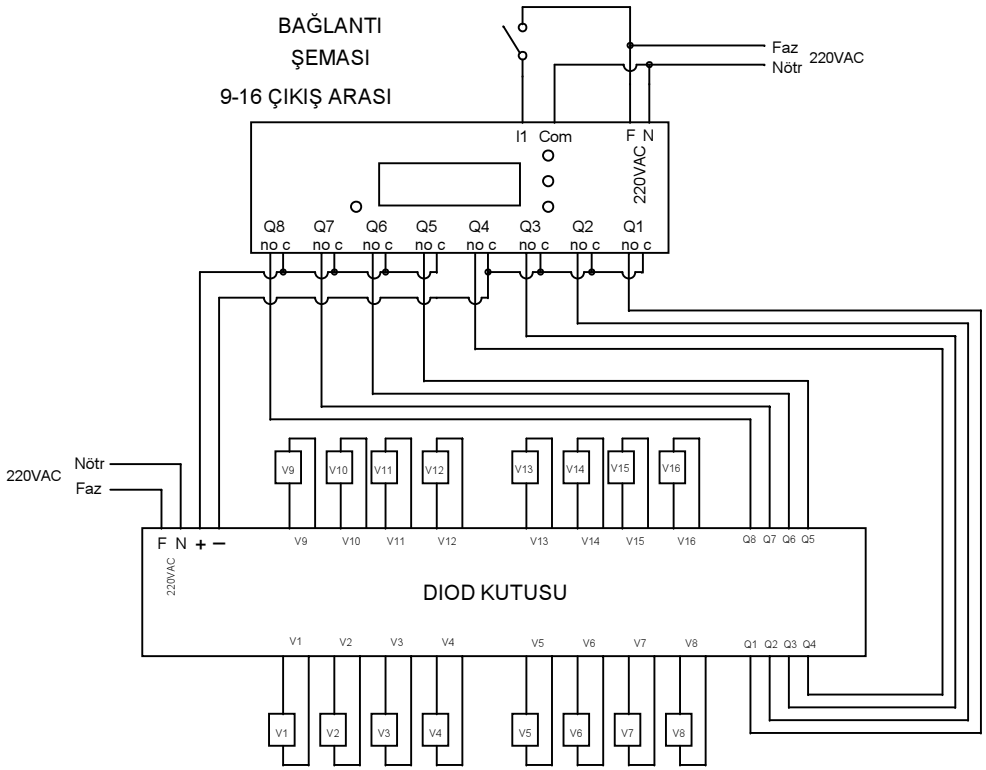

- I1 : Engelleme Anahtarı

BAĞLANTI
ŞEMASI
EN FAZLA 8 ÇIKIŞA KADAR

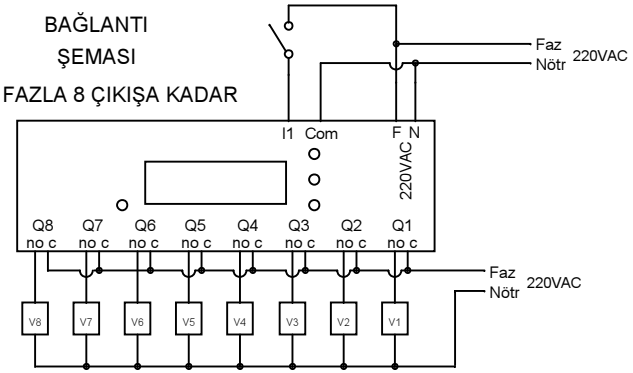

RÖLE ÇIKIŞLARI:
- no : NORMALDE AÇIK
- nc : NORMALDE KAPALI

Açıklama	Parametre	İlk Değer
Püskürtme süresi	T1	02.00 sn
Bekleme süresi	T2	02.00 sn
Grup Gecikme	T3	02.00 sn
Çıkış Sayısı	C1	8

NOTLAR

- I1; Engelleme Anahtar Girişi; ON ise tarama yapılmaz. Tarama başladıktan sonra Engelleme ON olursa tarama tamamlanır, sonraki tarama başlamaz.
- 1..8 arası çıkış için A6101'ın çıkışları doğrudan kullanılır.
- 8..16 arası çıkış için A6101'ın çıkışları DIOD kutusu vasıtası ile çoğaltılarak en fazla 16 çıkış elde edilir.

SIRALI PÜSKÜRTME ZAMAN RÖLESİ

GEMO : A6101

18/11/2003